Studiengangsversion aktualisieren

Karlsruher Institut für Technologie
ARBEITSSTAND - nur für den Dienstgebrauch
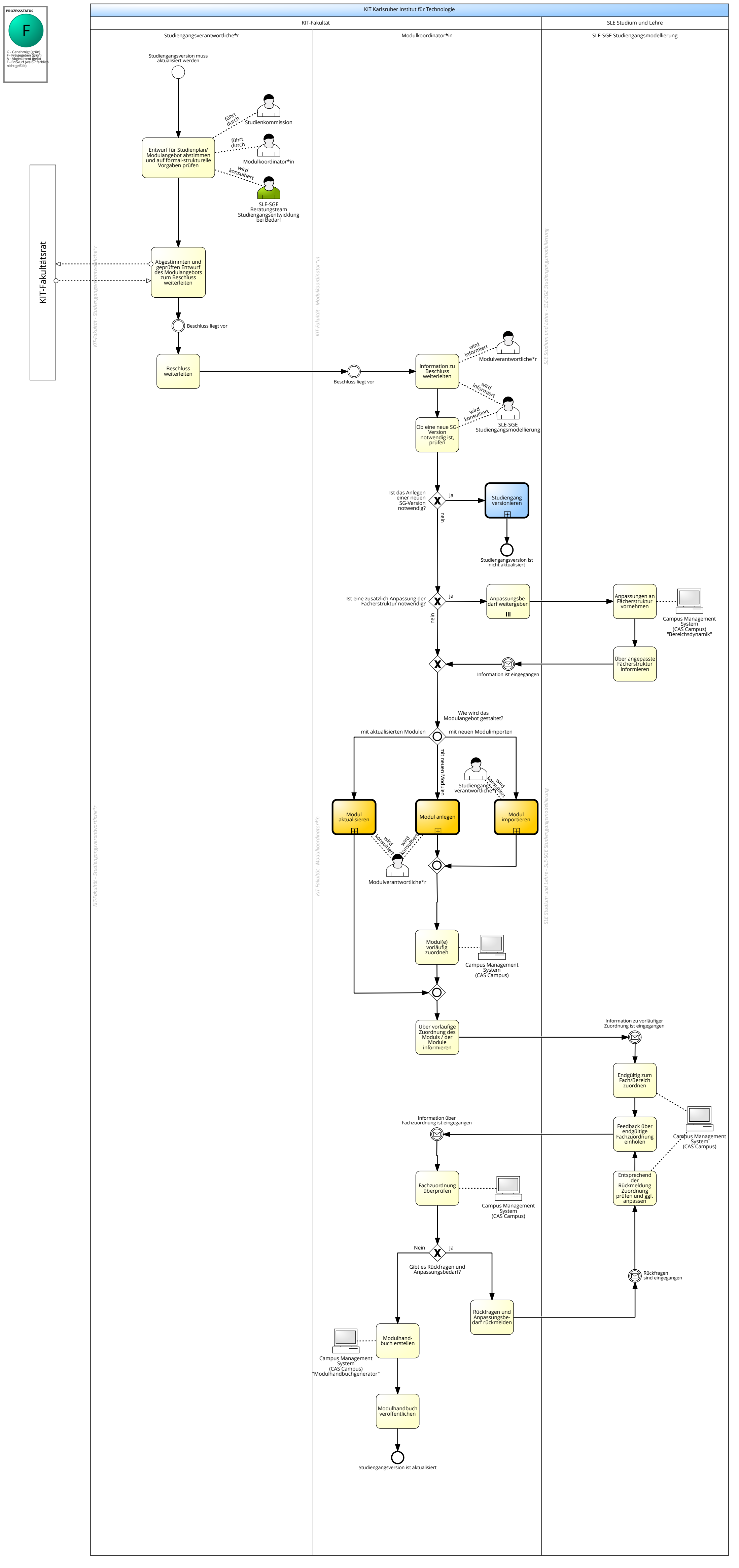
Erstelldatum: 22.11.2022 | Zuletzt geändert: 04.01.2023 | Autoren: Anika Gerber, Michaela Ziehm